Руководство по эксплуатации
Вставки питания светодиодов

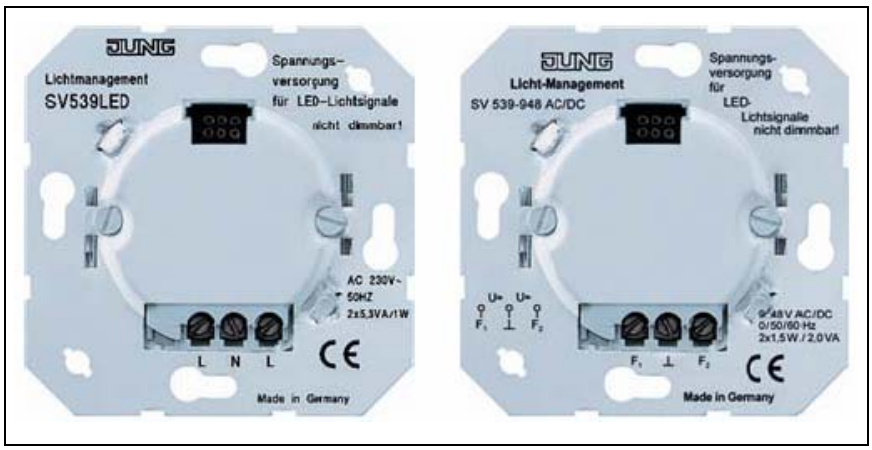

Меры безопасности

Внимание!

К установке и сборке электрических приборов допускаются только специалисты-электрики. Необходимо соблюдение мер безопасности для защиты от поражения электрическим током.

При несоблюдении рекомендаций по установке может возникнуть пожар или другие опасности.
Технические свойства светодиодной подсветки не позволяют применять ее как аварийное или безопасное освещение.
Вставка для питания светодиодов не должна включаться электронными выключателями (например, с тиристорами или симмисторами – TRONIC-вставки). Это может привести к повреждению вставки для питания светодиодов.
Вставка для питания светодиодов не диммируется. При подключении диммера может выйти из строя вставка для питания светодиодов или диммер.
Не допускается подключать вставку 9-48 V к сетевому напряжению 220 V.
После окончания инсталляции оставьте этот паспорт у покупателя.

Назначение

Вставка для питания светодиодов подсветки используется для соответствующих светодиодных накладок.

Вставка для питания светодиодов не диммируется.

Вставка для питания светодиодов (1) монтируется в монтажную коробку согл. DIN 49073.

Предостережения

Разъем для подключения накладки находится под напряжением!
Допускается применение данной вставки только вместе с накладкой!
Допускается применение вставки для питания светодиодов только с накладками, спроектированными для нее!

Монтаж и подключение

Вставка для питания светодиодов с подключением к сетевому напряжению 220 V (SV 539 LED).

Монтируется в монтажную коробку согл. DIN 49073.

Подключение к сети показано на рисунке.

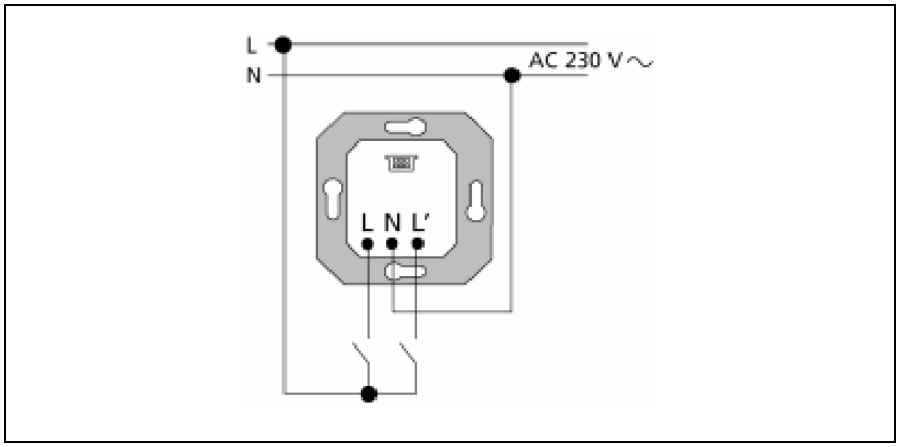

Для включения можно применять как механические выключатели, так и релейные вставки.

Использование клемм L и L' зависит от накладки.

Вставка для питания светодиодов с подключением к напряжению ~/= 9…48 V (SV 539-948 LED).

Монтируется в монтажную коробку согл. DIN 49073.

Внимание!
При большой нагрузке изделие нагревается, что может привести к выходу его из строя. Не допускается превышение максимального тока нагрузки. Суммарный ток нагрузки по выходам не должен превышать …. А.

Подключение к питающему напряжению показано на рисунке.

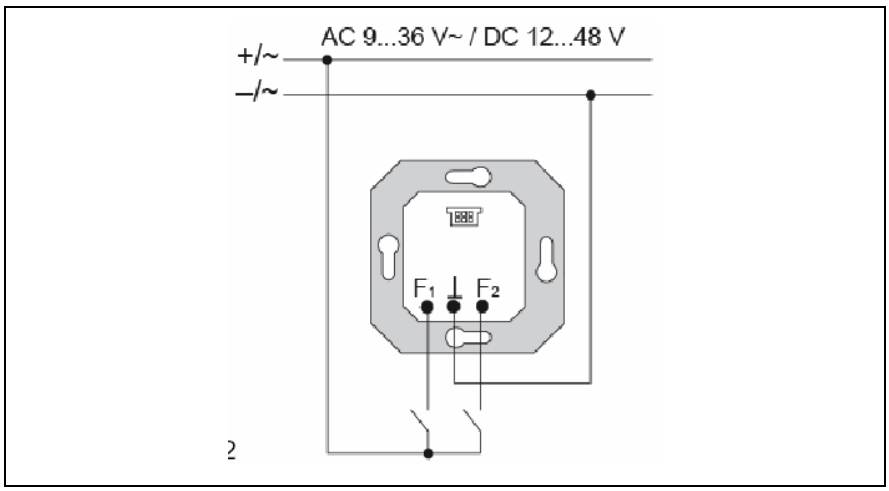

Для включения можно применять как механические выключатели, так и релейные вставки.

При подключении к постоянному напряжению необходимо соблюдать полярность подключения, иначе установленная светодиодная накладка не будет работать.

Использование клемм F1 и F2 зависит от накладки.

Монтаж вставок для питания светодиодов

Накладка (2) устанавливается на вставку вместе с рамкой. Электрическое соединение обеспечивается 6-полюсным разъемом (3).

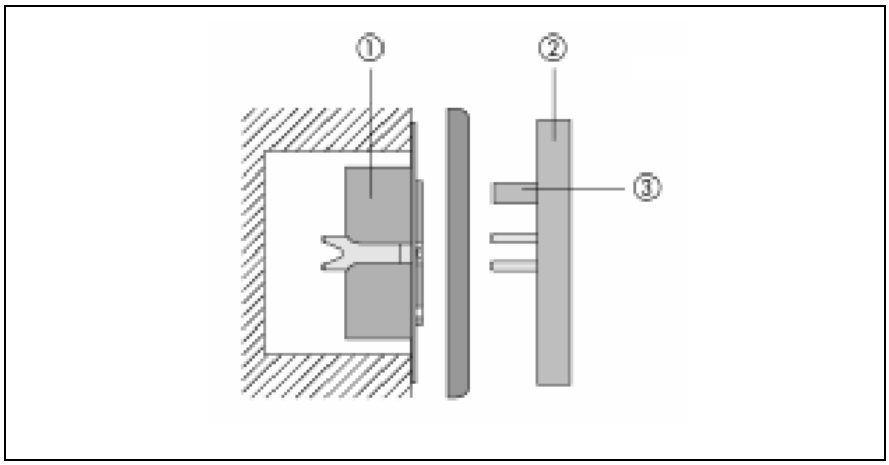

Технические характеристики

Вставка для питания светодиодов с подключением к сетевому напряжению 220 V (SV 539 LED).

Номинальное напряжение переменного тока:	9…36 V, 50 Hz
Номинальное напряжение постоянного тока:	12…48 V, 50 Hz
Диапазон рабочих температур:	0ºC … + 40ºC
Подключение:	F1, F2
Степень защиты:	IP 20
Потребляемая мощность (вместе с накладкой):	
при переменном напряжении:	2 x 1,5 VA
при постоянном напряжении:	2 x 1,0 W

Вставка для питания светодиодов с подключением к напряжению ~/= 9…48 V (SV 539-948 LED).

Номинальное напряжение:	~ 230 V, 50/60 Hz
Диапазон рабочих температур:	0ºC … + 40ºC

Подключение:	L, L', N
Степень защиты:	IP 20
Потребляемая мощность (вместе с накладкой):	2 x 5,4 VA / 2 x 1,0 W

Изменения технических характеристик зарезервированы.

Накладки

LED-подсветка	.. 539..LEDWB
LED-подсветка „Ориентационнаят“	.. 539-O .. LED..
LED-подсветка „Светофорная"	.. 539-2 .. LEDRG
LED-подсветка „Указатель“	.. 539 N .. LED..
LED-подсветка с RGB (многоцветная)	.. 539 .. RGB
LED-подсветка „ Указатель“ с RGB (многоцветная)	.. 539 N .. RGB

Гарантийные обязательства

Гарантийные обязательства на наши изделия соответствуют установленным законом положениям.

Пожалуйста, вышлите дефектное изделие вместе с кратким описанием неисправности с оплаченной пересылкой в центральный сервисный центр:

ALBRECHT JUNG GMBH & CO. KG
Сервисный центр
Kupferstr. 17-19
D-44532 Lünen

Сервисная линия:	0 23 55 . 80 65 51
Факс:	0 23 55 . 80 61 89
E-Mail:	mail.vki@jung.de

Общее оборудование

Сервисная линия:	0 23 55 . 80 65 55
Факс:	0 23 55 . 80 62 55
E-Mail:	mail.vkm@jung.de

KNX-оборудование

Сервисная линия:	0 23 55 . 80 65 56
Факс:	0 23 55 . 80 62 55
E-Mail:	mail.vkm@jung.de

CE Маркировка CE обозначает соответствие европейским стандартам в области электротехники, не указывая конкретные характеристики изделий.